Черен обков за стъкло

KSH Hadzhidimitrov
КСХ-Хаджидимитров ЕООД София, кв.Враждебна, ул. 3-та, N 4 тел.: 02/ 943 45 34 www.obkov.com /e-mail: office@obkov.com

Серияи RIO

Панта стена-стъкло
Г-обр.RIO, 15.23.883-4
Цена: 164,90 лв с ДДС

Панта стена-стъкло
Т-обр.RIO, 15.23.880-4
Цена: 160,70 лв с ДДС

Панта стъкло-стъкло
180° RIO, 15.23.886-4
Цена: 179,50 лв с ДДС

Серия TEX

Панта стена-стъкло
Г-обр.TEX II, 15.24.051-4
Цена: 109,80 лв с ДДС

Панта стъкло-стъкло
180° TEX II, 15.24.052-4
Цена: 149,00 лв с ДДС

Панта стъкло-стъкло
135° TEX III, 15.24.054-4
Цена: 175,20 лв с ДДС

Панта стъкло-стъкло
90° TEX II, 15.24.053-4
Цена: 150,80 лв с ДДС

Серия Alpha

Панта стена-стъкло
Г-обр., AP.H201.90HP-B
Цена: 52,50 лв с ДДС

Панта стена-стъкло
Т-образна, AP.H201.90CP-B
Цена: 52,50 лв с ДДС

Панта стъкло-стъкло
180° , AP.H202.180-B
Цена: 87,50 лв с ДДС

Панта стъкло-стъкло
135° Алфа AP.H202.135-B
Цена: 87,50 лв с ДДС

Серия Alpha +

Панта стена-стъкло
Г-обр., 5006L.201.90.B
Цена: 69,20 лв с ДДС

Панта стъкло-стъкло
180° , 5007.202.180.B
Цена: 101,50 лв с ДДС

Серия Хармония

Панта стена-стъкло
Хармония, 4444 HWGB
Цена: 78,20 лв с ДДС

Панта стъкло-стъкло
Хармония, 4444 HGGB
Цена: 78,20 лв с ДДС

Панта стена-стъкло
с капачки. 5065CU.BLK
Цена: 137,70 лв с ДДС

Панта стъкло-стъкло
с капачки. 5067.BLK
Цена: 145,80 лв с ДДС

Черен обков за стъкло

КСХ-Хаджидимитров ЕООД София, кв.Враждебна, ул. 3-та, N 4 тел.: 02/ 943 45 34 www.obkov.com /e-mail: office@obkov.com

Държач стена-стъкло
4003-C301-B,
AP.C301-1-B
Цена: 21,10 лв с ДДС

Държач стъкло
без изрязване
KOS, 15.23.780-4
Цена: 45,00 лв с ДДС

Държач стена-стъкло,
50x50 мм
AP.C302-BLK
Цена: 29,20 лв с ДДС

Държач стена-стъкло,
45x45 мм, ЦАМ
AP.Z-302-BLK
Цена: 19,45 лв с ДДС

Държач стъкло-стъкло
180°, Bern, 15.23.691-4,
AP.C304-BLK
Цена: 45,00 лв с ДДС

Държач стъкло-стъкло
90°, Bern, 15.23.691-4,
AP.C304-BLK
Цена: 45,00 лв с ДДС

Рафтоносач цилиндричен
8-10 мм стъкло, 22.02.210-4
4-6 мм стъкло, 22.02.220-4
Цена: 5,20 лв с ДДС/4,55 лв

Рафтоносач 6-10 мм
стъкло, 22.02.600-4
Цена: 4,75 лв с ДДС

Рафтоносач 6-8 мм
стъкло, 22.02.560-4
Цена: 8,60 лв с ДДС

Рафтоносач полулуна
4-8 мм стъкло, 22.02.570-4
Цена: 10,50 лв с ДДС

Рафтоносач 4-19 мм
стъкло, 22.02.528-0
Цена: 14,10 лв с ДДС

Черен обков за стъкло

KSH Hadzhidimitrov
КСХ-Хаджидимитров ЕООД София, кв.Враждебна, ул. 3-та, N 4 тел.: 02/ 943 45 34 www.obkov.com /e-mail: office@obkov.com

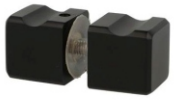

Дръжка **масивен месинг**,
черен мат, 15.24.036-4
Цена: 65,30 лв с ДДС

Дръжка **масивен месинг**,
черен мат, 15.24.045-4
Цена: 63,70 лв с ДДС

Дръжка **Алуминий**
черен мат, AP.K 3916B
Цена: 31,00 лв с ДДС

Дръжка **Алуминий**
черен мат, AP.K 204 AL-B
Цена:

Дръжка кръгла, **CC:152 мм**
черен мат,
HLD-627.19.171 BLM
Цена: 43,80 лв с ДДС

Дръжка **CC:152 мм,**
черен мат,
HLD-012.1919.152
Цена: 61,80 лв с ДДС

Дръжка **CC:300 мм,**
черен мат,
HLD-012.1919.300.319-BLK
Цена: 95,00 лв с ДДС

Дръжка **CC:458 мм,**
черен мат,
0003-HLD-012.1919.458.477-B
Цена: 107,00 лв с ДДС

Дръжка **CC:600 мм,**
черен мат,
0003-HLD-012.1919.600.619-B
Цена: 150,00 лв с ДДС

Дръжка **плитка CC:152 мм,**
черен мат,
4018173-1919.152-B
Цена: 93,76 лв с ДДС

Дръжка тръбна, **CC:200 мм,**
черен мат, 17.87.000-4
Цена: 117,12 лв с ДДС

Дръжка едностранна, **CC:300 мм**
Код:HLD-012SCK.19.300.318-B
Цена: 66,30 лв с ДДС

Дръжка едностранна, **CC:300 мм**
Код:HLD-012SCK.1919.300.318- B
Цена: 66,30 лв с ДДС

Дръжка XY **19x19x458ccx152cc**,
Код: HLD-014.1919.458.152
Цена: 77,80 лв с ДДС

Дръжка плътна, ф 50 мм
черен мат, S822B
Цена: 46,20 лв/бр с ДДС

Дръжка за стъкло, проходна.
черен мат, S002-7-1B
Цена: 40,50 лв/бр с ДДС

2020

Черен обков за стъкло

КСХ-Хаджидимитров ЕООД София, кв.Враждебна, ул. 3-та, N 4 тел.: 02/ 943 45 34 www.obkov.com /e-mail: office@obkov.com

Серия S

Конектор стена-тръба,
черен мат, 15.26.100-4
Цена: 29,20 лв с ДДС

Конектор тръба-стъкло,
черен мат, 15.26.103-4
Цена: 49,00 лв с ДДС

Конектор тръба-стъкло,
краен, черен мат, 15.26.102-4
Цена: 37,80 лв с ДДС

Конектор тръба-тръба,
раздвижен, 15.26.104-4
Цена: 60,90 лв с ДДС

Конектор тройник,
черен мат, 15.24.105-4
Цена: 56,40 лв с ДДС

Конектор тръба-тръба, 90°,
черен мат, 15.24.107-4
Цена: 44,40 лв с ДДС

Конектор стъкло-тръба
вертикален, 15.26.108-4
Цена: 42,00 лв с ДДС

Конектор стена-тръба 45
черен мат, 15.26.101-4
Цена: 32,40 лв с ДДС

Серия Alpha

Конектор стена-тръба,
черен мат,
AP.S101-BLK
Цена: 21,00 лв с ДДС

Конектор тръба-стъкло,
черен мат,
AP.S102-BLK
Цена: 23,90 лв с ДДС

Конектор тръба-стъкло,
краен, черен мат,
AP.S103-BLK
Цена: 28,50 лв с ДДС

Конектор тръба-тръба,
раздвижен, черен мат
AP.S003-BLK
Цена: 45,40 лв с ДДС

Серия H

Конектор стена-тръба,
черен мат,
HLD-S1022.S101-B
Цена: 21,70 лв с ДДС

Конектор тръба-стъкло,
черен мат,
HLD-S1023.S102-B
Цена: 28,70 лв с ДДС

Конектор тръба-стъкло,
краен, черен мат,
HLD-S1023B.S103-B
Цена: 28,70 лв с ДДС

Конектор тройник,
черен мат,
0003-HLD-S1009.S111-B
Цена: 34,60 лв с ДДС

Конектор стена-тръба,
раздвижен, черен мат
HLD-S1058-B
Цена: 35,70 лв с ДДС

Конектор Г-образен,
тръба-стъкло, черен мат
HLD-S1053B
Цена: 35,70 лв с ДДС

Конектор стъкло-тръба
вертикален, черен мат
HLD-S1052.108-B
Цена: 36,40 лв с ДДС

Серия T

Конектор стена-тръба,
черен мат,
HLD-S1022.19-B
Цена: 14,30 лв с ДДС

Конектор тръба-стъкло,
черен мат,
HLD1023.19-B
Цена: 21,70 лв с ДДС

Конектор тръба-стъкло,
краен, черен мат,
HLD-S1023B.19
Цена: 19,50 лв с ДДС

2020

Черен обков за стъкло

КСХ-Хаджидимитров ЕООД София, кв.Враждебна, ул. 3-та, N 4 тел.: 02/ 943 45 34 www.obkov.com /e-mail: office@obkov.com

Укрепване

Тръба неръжд., черен мат, ф19мм, AP-19-2-BLK
Цена: 34,80 лв/л.м. с ДДС

Телескоп стена-стъкло под 45 , от 500 до 700 мм, черен мат, HLD-SBD056B
Цена: 50,20 лв. с ДДС

Горен ъглов държач 90 гр.
Код: HLD-4068L/R-B
Цена: 161,00 лв с ДДС

Серия 10х30

Конектор стена-шина, черен мат, SLA002-4-2B
Цена: 37,40 лв с ДДС

Конектор шина-стъкло краен, черен мат, HLD-S1039-B
Цена: 40,80 лв с ДДС

Конектор шина-стъкло, проходен,HLD-S1006-B
Цена: 34,50 лв с ДДС

Конектор шина-стъкло, Г-образен, HLD-S1054-B
Цена: 42,00 лв с ДДС

Конектор шина-шина, 90°, черен мат, HLD-S1007B
Цена: 29,20 лв с ДДС

Шина 10х30 мм, 2000 мм черен мат, SLA002-8-2B
Цена: 114,50 лв с ДДС

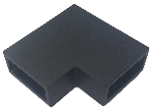

Конектор шина-шина, 90°, черен мат, HLD-S1007B
Цена: 29,20 лв с ДДС

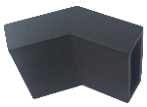

Конектор шина-шина, 135°, черен мат, HLD-S1005B
Цена: 29,20 лв с ДДС

Серия 19х19

Конектор стена-тръба Скарбъроу, черен мат, AP.KAS101-B
Цена: 21,10 лв с ДДС

Конектор стена-стъкло Скарбъроу черен мат, AP.KAS102-B
Цена: 39,80 лв с ДДС

Конектор стена-стъкло Скарбъроу черен мат, AP.KAS103-B
Цена: 40,80 лв с ДДС

Конектор тройник Скарбъроу, черен мат, AP.KAS111-B
Цена: 46,70 лв с ДДС

Конектор 90°тръба-тръба , черен мат, AP.KAS109-B
Цена: 46,70 лв с ДДС

Конектор 45° стена-тръба черен мат, AP.KAS109-B
Цена: 24,90 лв с ДДС

Тръба 19х19 мм Скарбъроу, черен мат, 2 метра 1919.2000-BLK
Цена: 147,00 лв с ДДС

КСХ-Хаджидимитров ЕООД София, кв.Враждебна, ул. 3-та, N 4 тел.: 02/ 943 45 34 www.obkov.com /e-mail: office@obkov.com

Черен обков за душ кабини

Панта за душ кабина "Rio", стена - стъкло, черен мат, изнесена планка, дебелина стъкло 8-10 мм, функция за регулиране на ъгъла и функция за връщане на 15DG, масивен месинг, скрити винтове. Товароносимост за брой - 20 кг
Код: 15.23.883-4

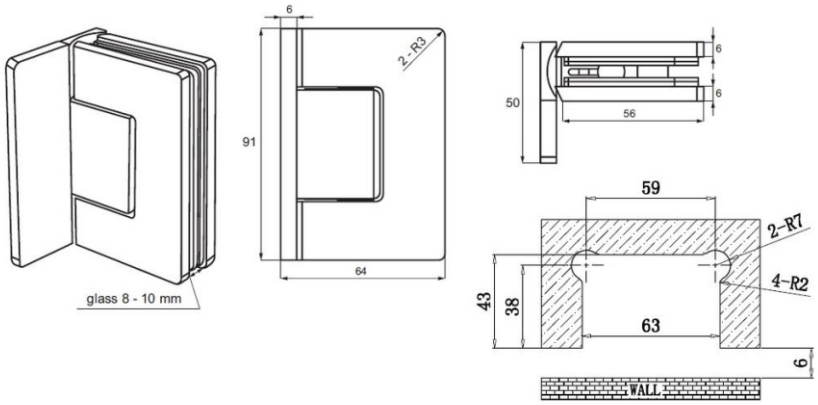

https://youtu.be/dtcB4kWiLOY

Панта за душ кабина "Rio", стена - стъкло, черен мат, централна планка, дебелина стъкло 8-10 мм, функция за регулиране на ъгъла и функция за връщане на 15DG, масивен месинг, скрити винтове. Товароносимост за брой - 20 кг
Код: 15.23.880-4

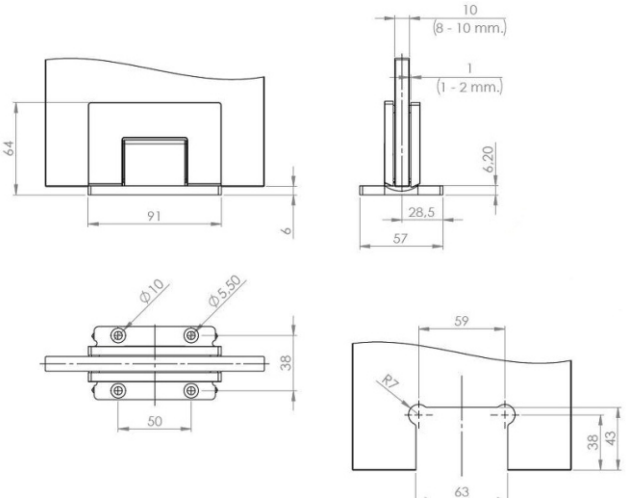

https://youtu.be/dtcB4kWiLOY

КСХ-Хаджидимитров ЕООД София, кв.Враждебна, ул. 3-та, N 4 тел.: 02/ 943 45 34 www.obkov.com /e-mail: office@obkov.com

Черен обков за душ кабини

Панта за душ кабина "Rio", стъкло- стъкло 180 градуса, черен мат, дебелина стъкло 8-10 мм, функция за регулиране на ъгъла и функция за връщане на 15DG, масивен месинг, скрити винтове.
Уплътнения - черни 2x1 мм и 2x2 мм дебелина
Товароносимост за брой - 20 кг
Код: 15.23.886-4

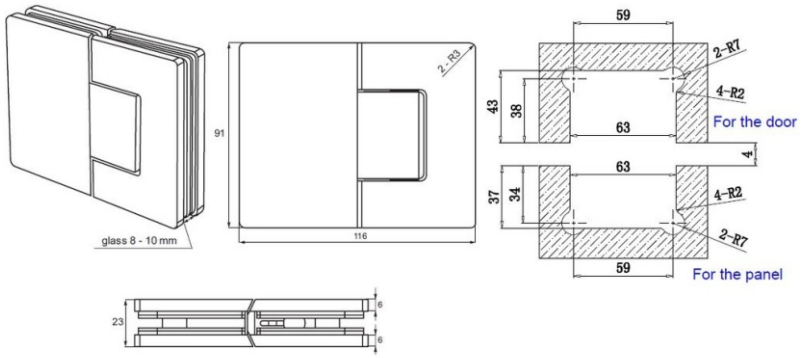

https://youtu.be/dtcB4kWiLOY

KSH Hadzhidimitrov

КСХ-Хаджидимитров ЕООД София, кв.Враждебна, ул. 3-та, 4 тел.: 02/ 943 45 34 www.obkov.com /e-mail: office@obkov.com

Черен обков за душ кабини

Панта стена-стъкло TEX II, Г-образна,
масивен месинг, черен мат,
за стъкло от 6 до 10 мм дебелина
Товароносимост - 18 кг/брой
Код: 15.24.051-4

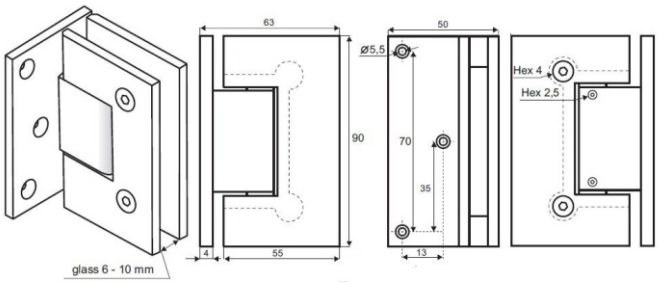

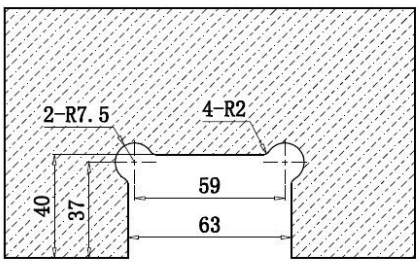

Панта стъкло-стъкло TEX III, 180 градуса,
масивен месинг, черен мат,
за стъкло от 6 до 10 мм дебелина
Товароносимост - 18 кг/брой
Код: 15.24.052-4

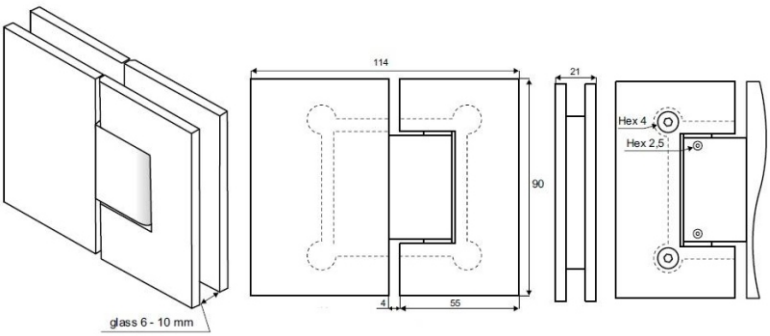

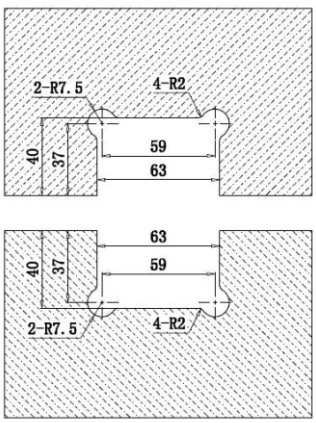

KSH Hadzhidimitrov

КСХ-Хаджидимитров ЕООД София, кв.Враждебна, ул. 3-та, 4 тел.: 02/ 943 45 34 www.obkov.com /e-mail: office@obkov.com

Черен обков за душ кабини

Панта стъкло-стъкло TEX III, 135 градуса,
масивен месинг, черен мат,
за стъкло от 6 до 10 мм дебелина
Товароносимост - 18 кг/брой
Код: 15.24.054-4

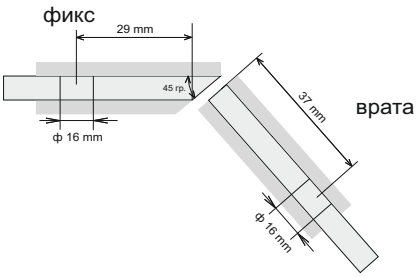

фикс

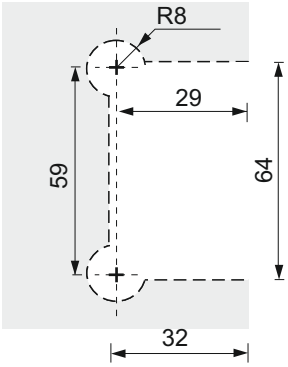

врата

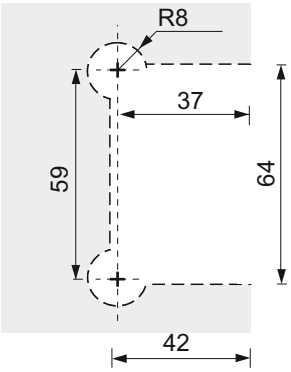

Панта стъкло-стъкло TEX III, 90 градуса,
масивен месинг, черен мат,
за стъкло от 6 до 10 мм дебелина
Товароносимост - 18 кг/брой
Код: 15.24.053-4

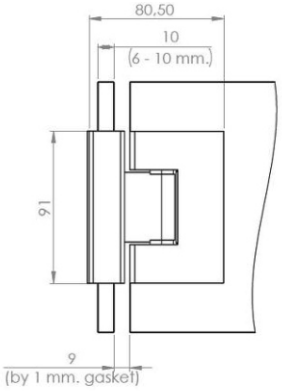

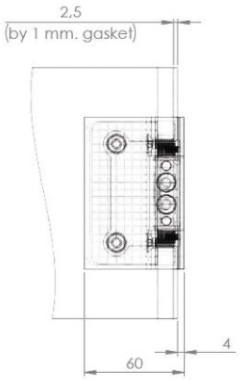

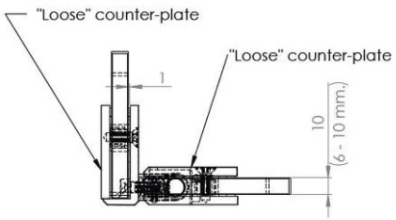

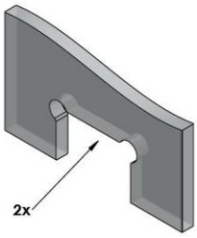

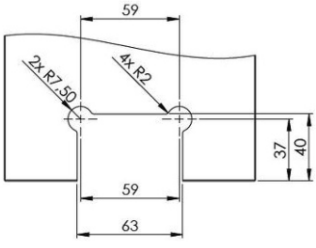

KSH Hadzhidimitrov
КСХ-Хаджидимитров ЕООД София, кв.Враждебна, ул. 3-та, 4 тел.: 02/ 943 45 34 www.obkov.com /e-mail: office@obkov.com

Черен обков за душ кабини

Панта стена-стъкло Г-образна,
масивен месинг, черен мат
за стъкло от 6 до 10 мм дебелина
Товароносимост - 18 кг/брой
Код: 0003-HLD-5006L.201.90.B

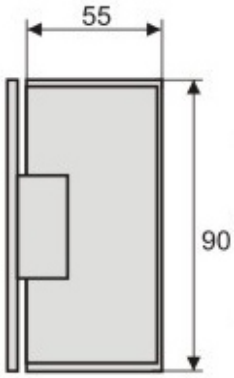

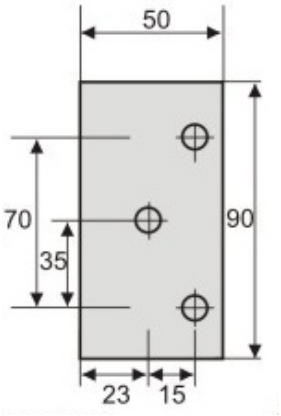

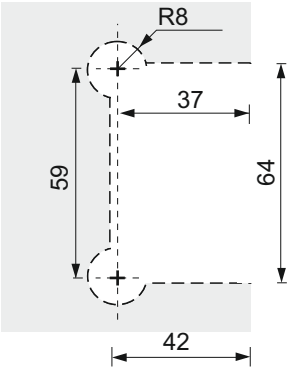

Панта стена-стъкло Т-образна,
масивен месинг, черен мат
за стъкло от 6 до 10 мм дебелина
Товароносимост - 18 кг/брой
Код: 4444-AP.H201.90CP-B

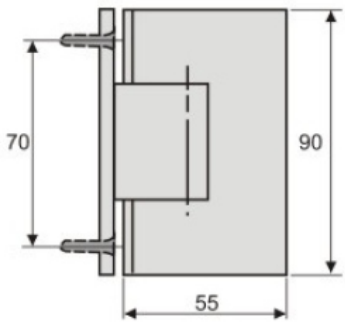

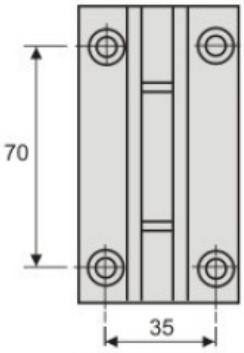

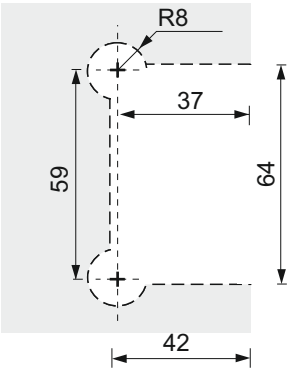

KSH Hadzhidimitrov
КСХ-Хаджидимитров ЕООД София, кв.Враждебна, ул. 3-та, 4 тел.: 02/ 943 45 34 www.obkov.com /e-mail: office@obkov.com

Черен обков за душ кабини

Панта стъкло-стъкло 135 градуса,
масивен месинг, черен мат,
за стъкло от 6 до 10 мм дебелина
Товароносимост - 18 kг/брой
Код: AP.H202.135B

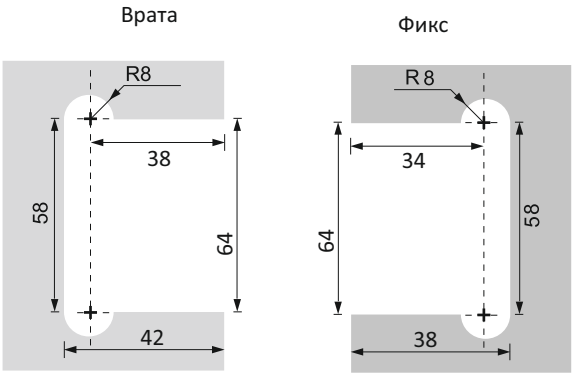

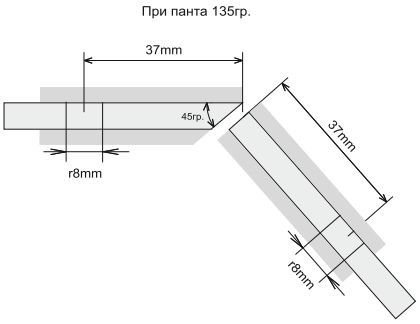

Панта стъкло-стъкло 180 градуса,
масивен месинг, черен мат
за стъкло от 6 до 10 мм дебелина
Товароносимост - 18 kг/брой
Код: 0003-HLD-5007.202.180.B

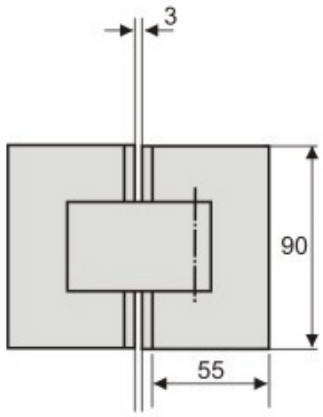

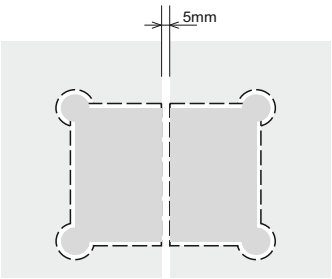

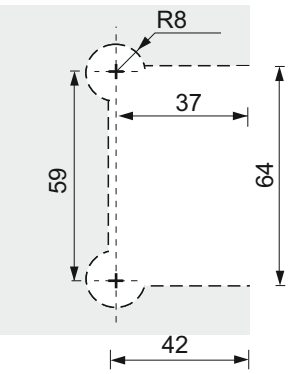

KSH Hadzhidimitrov

КСХ-Хаджидимитров ЕООД София, кв.Враждебна, ул. 3-та, 4 тел.: 02/ 943 45 34 www.obkov.com /e-mail: office@obkov.com

Черен обков за душ кабини

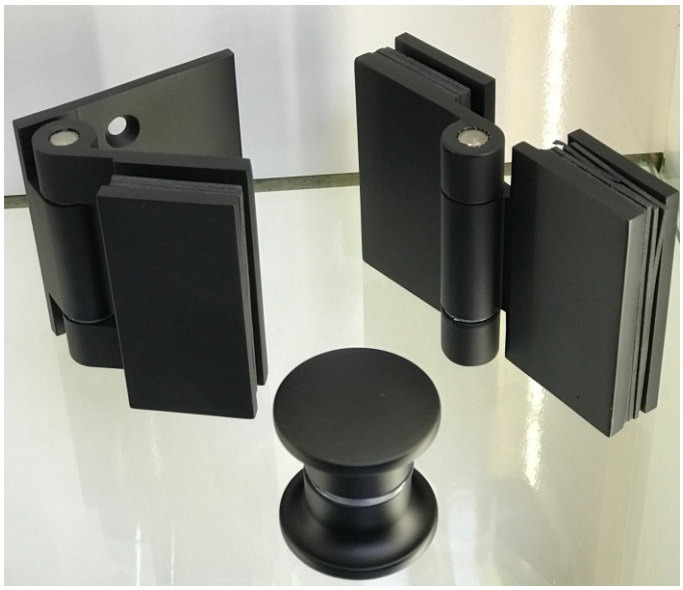

Панта стена-стъкло Хармония, масивен месинг, покритие черен мат за стъкло от 6 до 10 мм дебелина
Товароносимост - 18 кг/брой
Код: 4444 HWGB

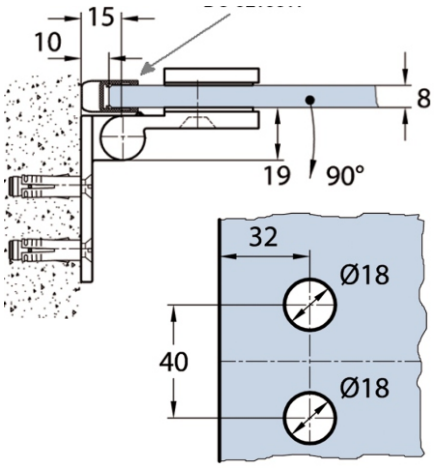

Панта стъкло-стъкло Хармония, масивен месинг, покритие черен мат за стъкло от 6 до 10 мм дебелина
Товароносимост - 18 кг/брой
Код: 4444 HGGB
Ц

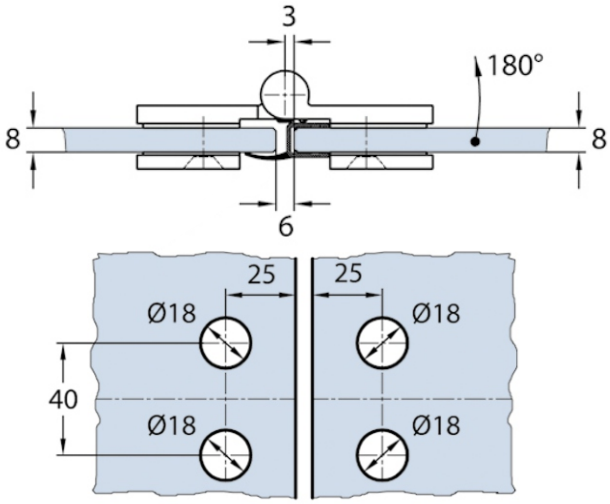

Дръжка за стъкло, Алуминий, покритие черен мат, за стъкло от 8 до 10 мм дебелина
Код: АР.К 3916

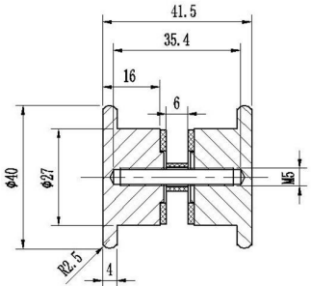

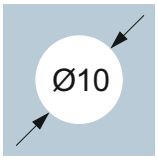

KSH Hadzhidimitrov
КСХ-Хаджидимитров ЕООД София, ул. Тракия 48 тел.: 02/ 943 45 34 www.obkov.com /e-mail: office@obkov.com

Обков за стъкло Хармония с капачки

Панта стена-стъкло Хармония, масивен месинг, покритие черен мат, с декоративни капачки за стъкло от 6 до 10 мм дебелина
Товароносимост - 18 кг/брой
Код: 5065.BLM

Панта стъкло-стъкло Хармония, масивен месинг, покритие черен мат, с декоративни капачки за стъкло от 6 до 10 мм дебелина
Товароносимост - 18 кг/брой
Код: 5067.BLM

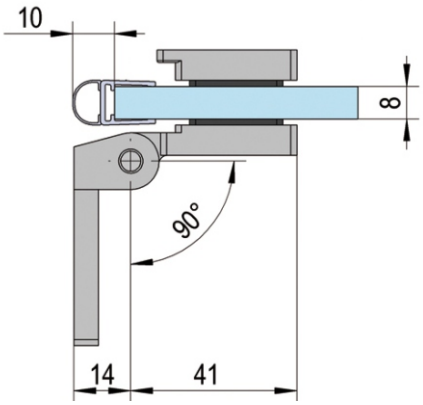

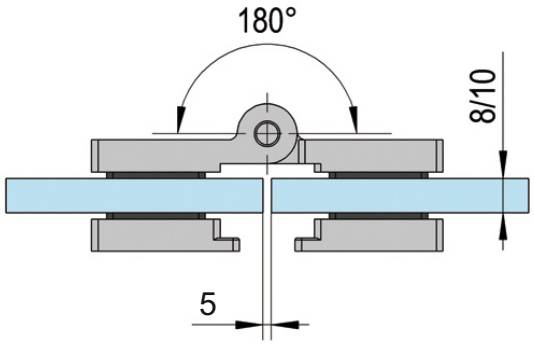

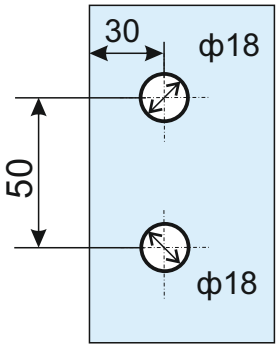

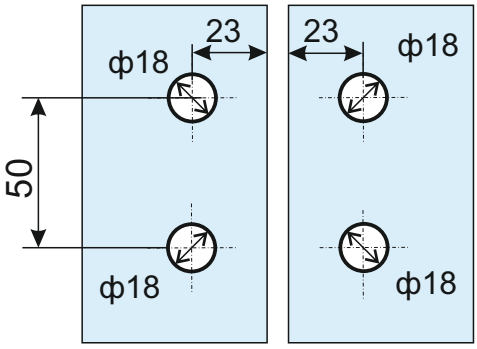

KSH Hadzhidimitrov
КСХ-Хаджидимитров ЕООД София, кв.Враждебна, ул. 3-та, 4 тел.: 02/ 943 45 34 www.obkov.com /e-mail: office@obkov.com

Черен обков за душ кабини

Държач стена-стъкло, масивен месинг,
покритие черен мат,
за стъкло от 8 до 10 мм дебелина
Код: 0003-HLD4003-C301-B

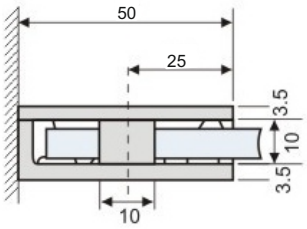

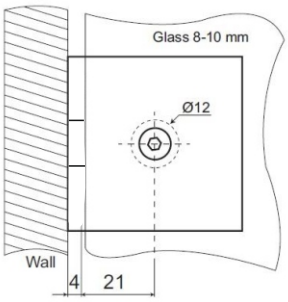

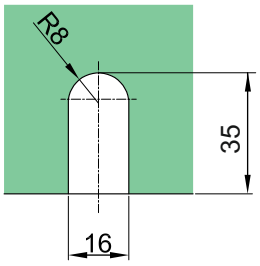

Държач стена-стъкло Г-образен,
масивен месинг, черен мат,
за стъкло от 8 до 10 мм дебелина
Код: AP.C302-BLK

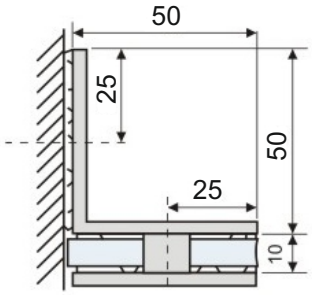

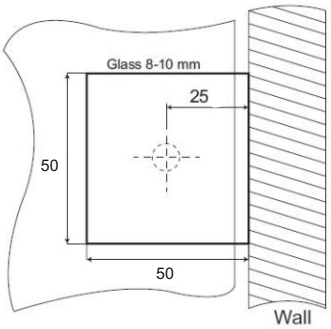

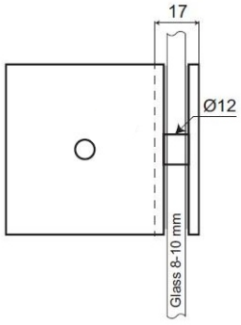

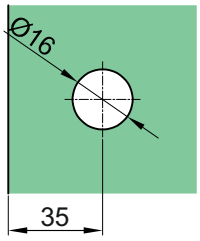

Държач стъкло-стъкло, 90°
51x51x17 мм, черен мат, масивен месинг
за стъкло от 8 до 10 мм дебелина
Код: 15.23.691-4

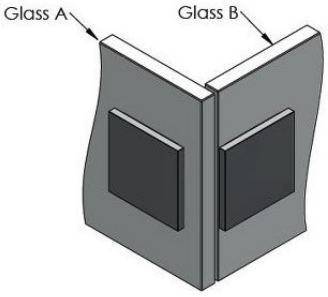

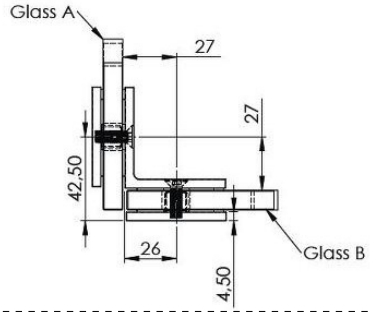

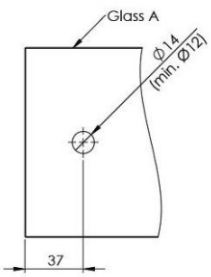

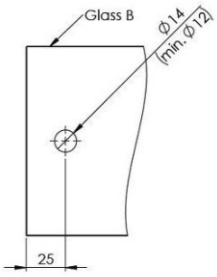

KSH Hadzhidimitrov
КСХ-Хаджидимитров ЕООД София, кв.Враждебна, ул. 3-та, 4 тел.: 02/ 943 45 34 www.obkov.com /e-mail: office@obkov.com

Черен обков за душ кабини

Държач стъкло без изрязване
55x50x30 мм, черен мат,
за 6-10 мм стъкла
Код: 15.23.780-4

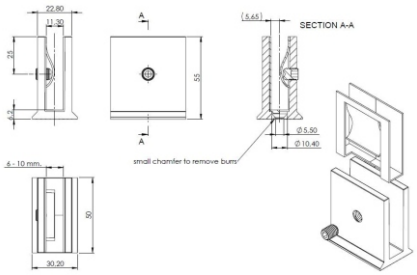

KSH Hadzhidimitrov

КСХ-Хаджидимитров ЕООД София, кв.Враждебна, ул. 3-та, 4 тел.: 02/ 943 45 34 www.obkov.com /e-mail: office@obkov.com

Черен обков за душ кабини

Дръжка за стъкло, Алуминий, покритие черен мат, за стъкло от 8 до 10 мм дебелина
Код: AP.K 204Al-B

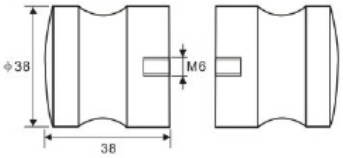

Дръжка за стъкло, масивен месинг, черен мат, за стъкло от 8 до 10 мм дебелина
Код: 15.24.045-4

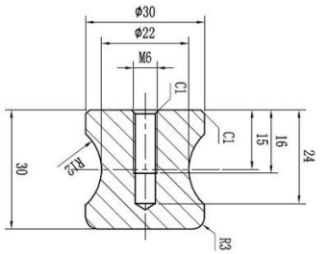

Дръжка за стъкло, масивен месинг, черен мат, за стъкло от 6 до 10 мм дебелина
Код: 15.24.036-4

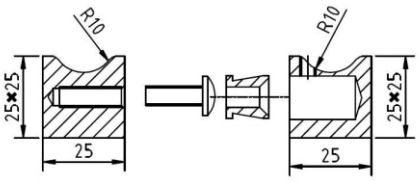

Дръжка за стъкло, Алуминий, покритие черен мат, за стъкло от 8 до 10 мм дебелина
Код: AP.K 3916B

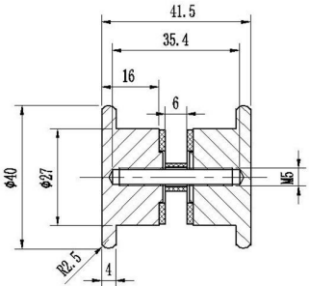

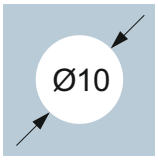

Дръжка тръбна **ϕ25x300 мм, cc200 мм,** Ss304, за 8-10 мм стъкло, черен мат
Код: 17.87.000-4

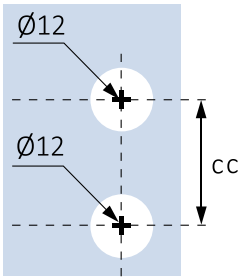

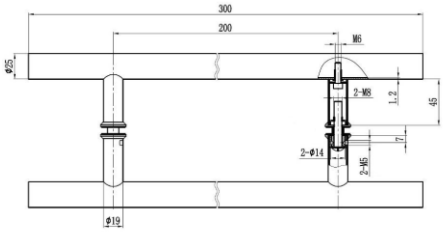

КСХ-Хаджидимитров ЕООД София, кв.Враждебна, ул. 3-та, 4 тел.: 02/ 943 45 34 www.obkov.com /e-mail: office@obkov.com

Черен обков за душ кабини

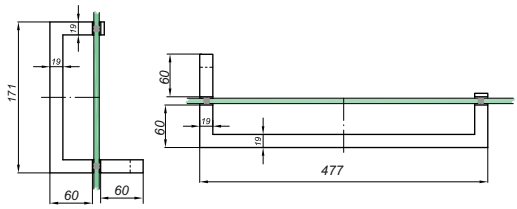

Дръжка XY **19x19x458ccx152cc**,
Ss304, черен мат
Код: HLD-014.1919.458.152
Ц

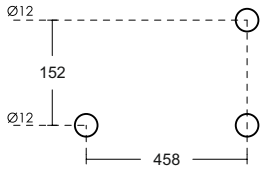

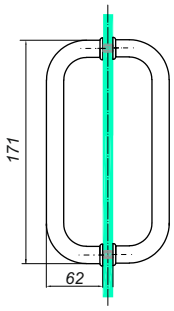

Дръжка двустранна кръгла, **ф19x171, cc 152 мм**
Ss304, черен мат
Код:0003-HLD-627.19.171 BLM

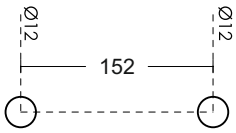

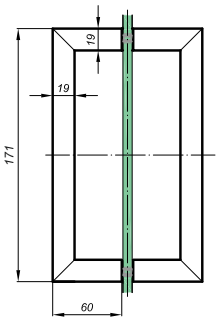

Дръжка Скарбъроу **19x19x171, cc 152 мм**
Ss304, черен мат
Код: 0003-HLD-012.1919.152 BLK

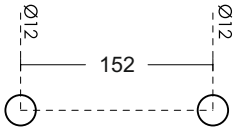

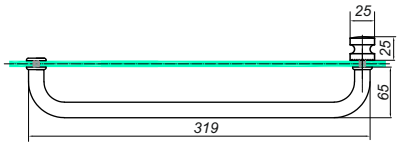

Дръжка едностранна, **CC:300 мм**
Ss304, черен мат
Код: 0003-HLD-621SH.19.300.319- B

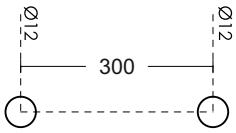

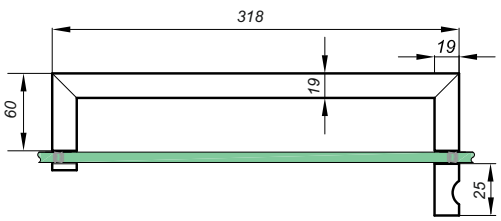

Дръжка едностранна, **CC:300 мм**
Ss304, черен мат
Код: 0003-HLD-012SCK.1919.300.318- B

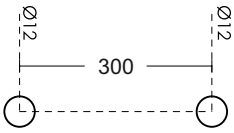

KSH Hadzhidimitrov

КСХ-Хаджидимитров ЕООД София, кв.Враждебна, ул. 3-та, 4 тел.: 02/ 943 45 34 www.obkov.com /e-mail: office@obkov.com

Черен обков за душ кабини

Дръжка за стъкло, проходна.
Отвор на стъклото ф 50 мм.
черен мат
Код: S002-7-1B

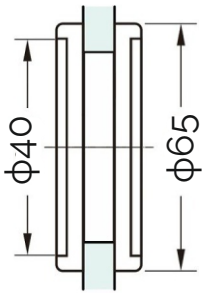

Дръжка за стъкло, плътна.
Отвор на стъклото ф 50 мм.
черен мат
Код: S822B

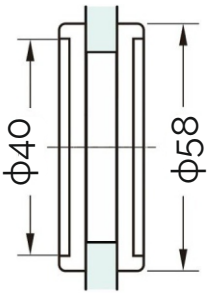

Дръжка **19x19x171, cc 152 мм**
Ss304, черен мат, плитка
Код: 4018173-1919.152-B

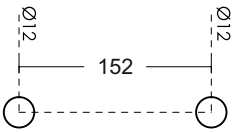

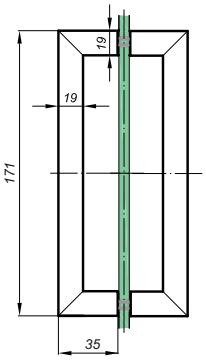

KSH Hadzhidimitrov
КСХ-Хаджидимитров ЕООД София, кв.Враждебна, ул. 3-та, 4 тел.: 02/ 943 45 34 www.obkov.com /e-mail: office@obkov.com

Черен обков за душ кабини

Конектор стена-тръба, масивен месинг,
черен мат, за тръба ф 19 мм
Код: 15.26.100-4

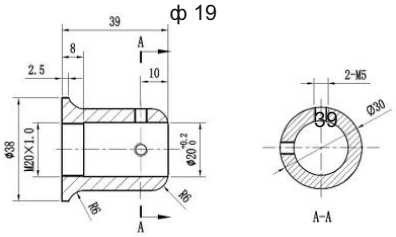

Конектор тръба-стъкло, проходен,
масивен месинг, черен мат,
за стъкло от 6 до 10 мм дебелина
Код: 15.26.103-4

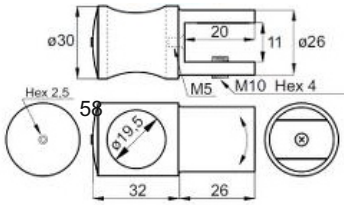

Конектор тръба-стъкло, краен,
масивен месинг, черен мат,
за стъкло от 6 до 10 мм дебелина
Код: 15.26.102-4

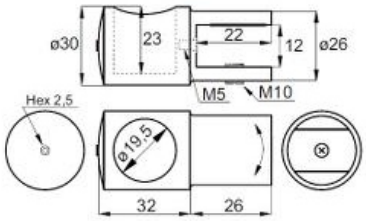

Конектор тръба-тръба, раздвижен,
масивен месинг, черен мат,
за тръба 19 мм
Код: 15.24.104-4

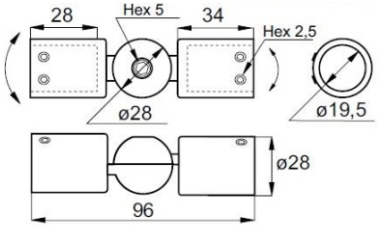

Конектор тръба-тръба, тройник,
масивен месинг, черен мат,
за тръба 19 мм
Код: 15.24.105-4

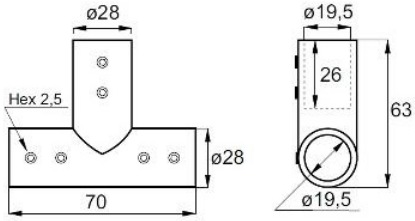

Конектор тръба-тръба, 90 градуса.
масивен месинг, черен мат,
за тръба ф 19 мм
Код: 15.24.107-4

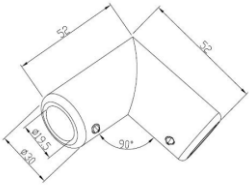

KSH Hadzhidimitrov
КСХ-Хаджидимитров ЕООД София, кв.Враждебна, ул. 3-та, 4 тел.: 02/ 943 45 34 www.obkov.com /e-mail: office@obkov.com

Черен обков за душ кабини

Конектор стъкло-тръба вертикален,
масивен месинг, черен мат,
за тръба ф 19 мм, стъкло 6-10 мм
Код: 15.24.108-4

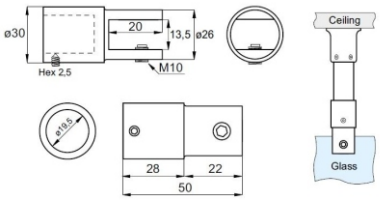

Конектор стена-тръба 45 градуса,
масивен месинг, черен мат,
за тръба ф19 мм
Код: 15.26.101-4

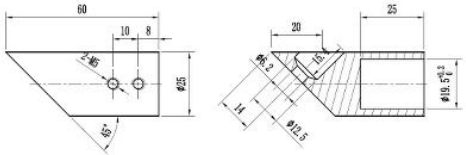

Тръба неръждаема стомана,
черен мат, диаметър ф19мм,
дължина 2 метра
Код: AP-19-2-BLK

Конектор стена-тръба раздвижен,
масивен месинг, черен мат,
за тръба ф 19 мм
Код: 0003-HLD-S1058B

Конектор тръба-тръба, Г-образен,
масивен месинг, черен мат,
за тръба ф19 мм
Код: 0003-HLD-S1053B

Телескоп стена-стъкло под 45 градуса,
от 500 до 700 мм, черен мат,
за стъкло от 8 до 12 мм дебелина
Код: 0003-HLD-SBD056B

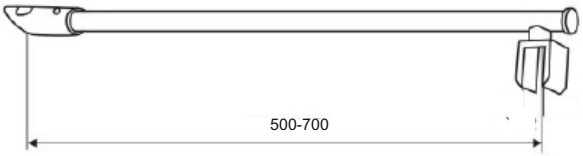

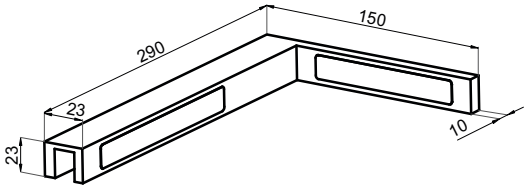

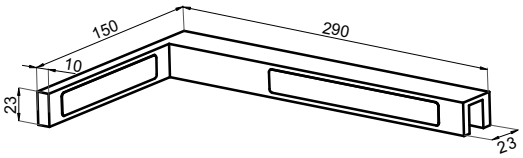

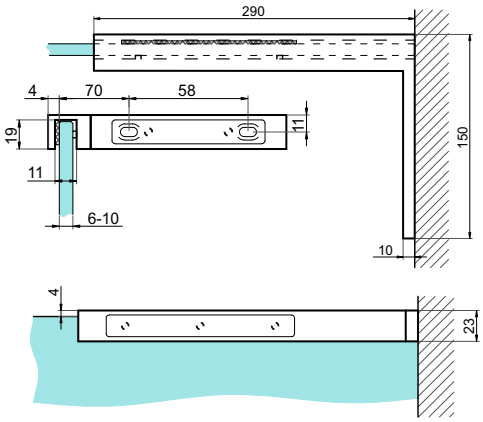

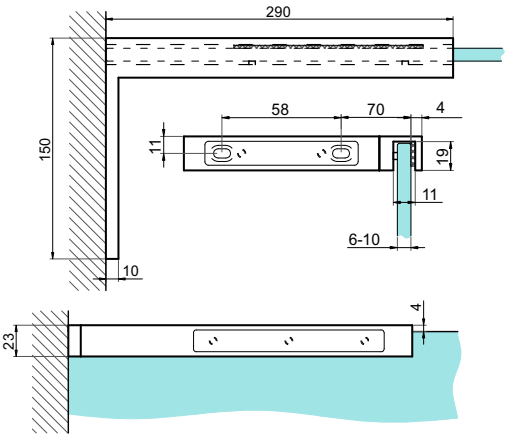

Горен ъглов държач стена-стъкло под 90 градуса, с декоративни капачки. За стъкло с дебелина от 6 до 10 мм, ляв

Код: 0003-HLD-4068L-B
черен мат

Горен ъглов държач стена-стъкло под 90 градуса, с декоративни капачки. За стъкло с дебелина от 6 до 10 мм, десен

Код: 0003-HLD-4068R-B
черен мат

KSH Hadzhidimitrov
КСХ-Хаджидимитров ЕООД София, кв.Враждебна, ул. 3-та, N 4 тел.: 02/ 943 45 34 www.obkov.com /e-mail: office@obkov.com

Черен обков за душ кабини

Конектор стена-шина,
черен мат,
за шина 10x30 мм
Код: AP S002-4-2-B

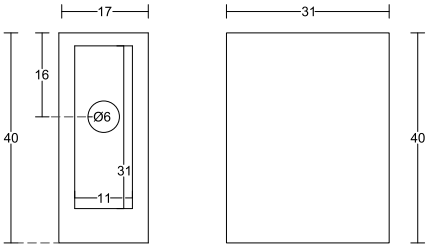

Конектор шина-стъкло краен,
черен мат,
за стъкло от 8 до 10 мм
Код: 0003-HLD-S1039-B

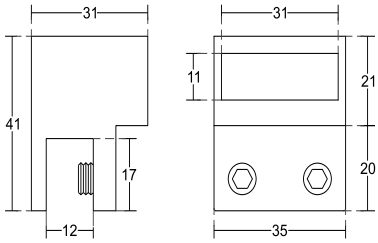

Конектор шина-стъкло проходен,
черен мат,
за стъкло от 8 до 10 мм
Код: 0003-HLD-S1006-B

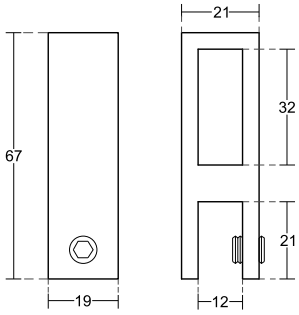

Конектор шина-стъкло Г-образен,
черен мат,
за стъкло от 8 до 10 мм
Код: 0003-HLD-S1054-B

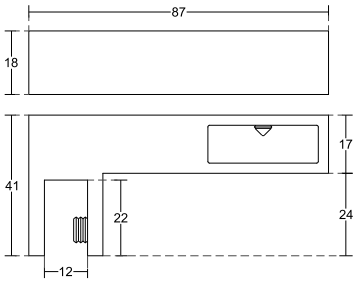

Шина 10x30 мм, 2000 мм
черен мат
Код: AP S002-8-2-B

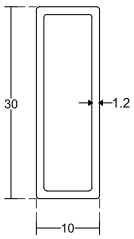

Конектор шина-шина 90 градуса
черен мат, за шина 10x30 мм
Код: AP S001-3-1B

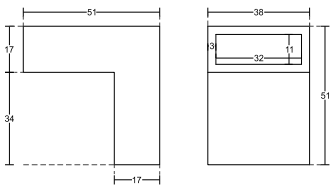

KSH Hadzhidimitrov
КСХ-Хаджидимитров ЕООД София, кв.Враждебна, ул. 3-та, N 4 тел.: 02/ 943 45 34 www.obkov.com /e-mail: office@obkov.com

Черен обков за душ кабини

Конектор шина-шина 90 градуса,
хоризонтален, черен мат,
за шина 10x30 мм
Код: 0003-HLD-S1007B

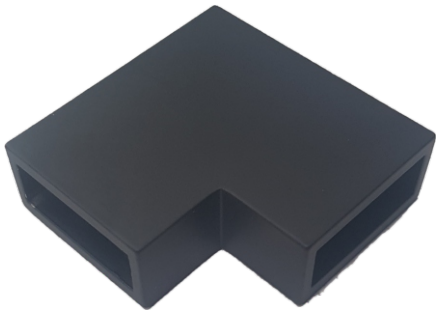

Конектор шина-шина 135 градуса,
вертикален, черен мат,
за шина 10x30 мм
Код: 0003-HLD-S1005B

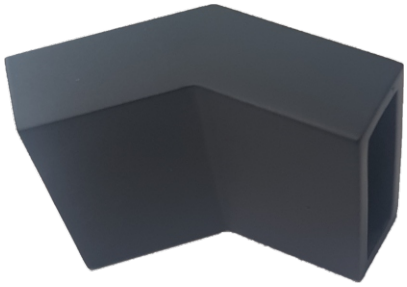

KSH Hadzhidimitrov
КСХ-Хаджидимитров ЕООД София, кв.Враждебна, ул. 3-та, N 4 тел.: 02/ 943 45 34 www.obkov.com /e-mail: office@obkov.com

Черен обков за душ кабини Скарбъроу

Конектор стена-тръба Скарбъроу,
черен мат, за тръба 19x19 мм
Код: 4444-KAS101-B
Ц

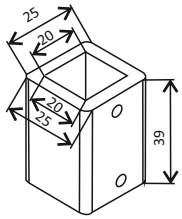

Конектор стена-стъкло Скарбъроу
проходен, черен мат, за стъкло 8-10 мм
Код: 4444-KAS102-B

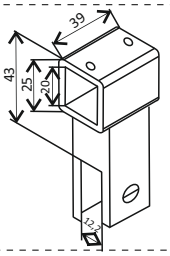

Конектор стена-стъкло Скарбъроу
краен, черен мат, за стъкло 8-10 мм
Код: 4444-KAS103-B

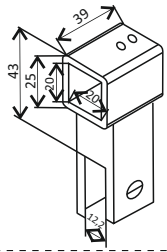

Конектор тройник Скарбъроу,
черен мат, за тръба 19x19 мм
Код: 4444-KAS111-B

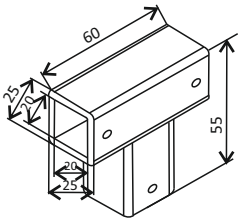

Конектор 90 градуса тръба-тръба ,
черен мат, за тръба 19x19 мм
Код: 4444-KAS109-B

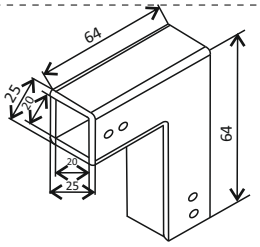

Конектор 45 градуса стена-тръба Скарбъроу,
черен мат, за тръба 19x19 мм
Код: 4444-KAS107-B

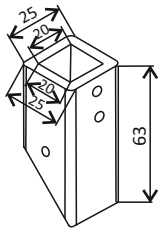

Тръба 19x19 мм Скарбъроу,
черен мат, 2 метра
Код: 886-1919.2000-BLK

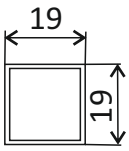

KSH Hadzhidimitrov

КСХ-Хаджидимитров ЕООД София, кв.Враждебна, ул. 3-та, 4 тел.: 02/ 943 45 34 www.obkov.com /e-mail: office@obkov.com

Обков за душ кабини, черен мат

ALPHA-BLACK

ALPHA-BLACK

ALPHA-BLACK

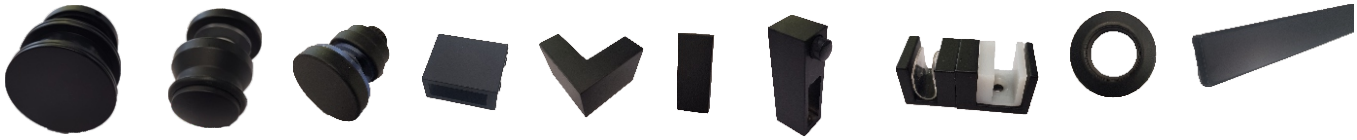

ВАРИАНТ 1, КОД: S-VAR.1B

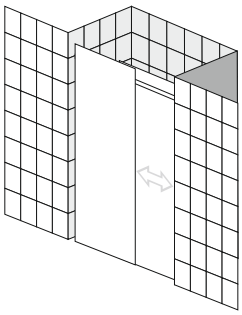

1. S002-1-2 - 2бр.
2. S002-3-2 - 2бр.
3. S002-2-2 - 2бр.
4. S002-4-2 - 2бр.
5. S014-11-2 - 0бр.
6. S001-3-1 - 0бр.
7. S002-5-2 - 2бр.
8. S014-6-1 - 1бр.
9. S002-7-1 - 1бр.
10. S002-8-2 - 1бр.

Цена: 436.30 лв с ДДС

ВАРИАНТ 2, КОД: S-VAR.2B

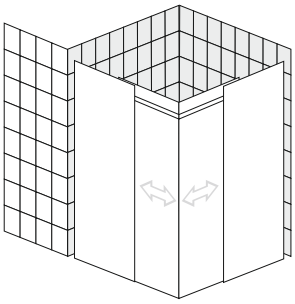

1. S002-1-2 - 4бр.
2. S002-3-2 - 4бр.
3. S002-2-2 - 4бр.
4. S002-4-2 - 2бр.
5. S014-11-2 - 0бр.
6. S001-3-1 - 1бр.
7. S002-5-2 - 4бр.
8. S014-6-1 - 2бр.
9. S002-7-1 - 2бр.
10. S002-8-2 - 1бр.

Цена: 767.90 лв с ДДС

ВАРИАНТ 3, КОД: S-VAR.3B

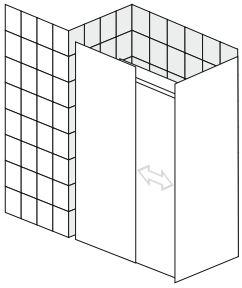

1. S002-1-2 - 2бр.
2. S002-3-2 - 2бр.
3. S002-2-2 - 2бр.
4. S002-4-2 - 2бр.
5. S014-11-2 - 1бр.
6. S001-3-1 - 0бр.
7. S002-5-2 - 2бр.
8. S014-6-1 - 1бр.
9. S002-7-1 - 1бр.
10. S002-8-2 - 1бр.

Цена: 476.30 лв с ДДС

ВАРИАНТ 4, КОД: S-VAR.4B

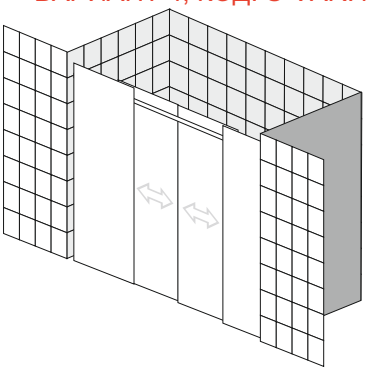

1. S002-1-2 - 4бр.
2. S002-3-2 - 4бр.
3. S002-2-2 - 4бр.
4. S002-4-2 - 2бр.
5. S014-11-2 - 0бр.
6. S001-3-1 - 0бр.
7. S002-5-2 - 4бр.
8. S014-6-1 - 2бр.
9. S002-7-1 - 2бр.
10. S002-8-2 - 1бр.

Цена: 756.00 лв с ДДС

KSH Hadzhidimitrov
КСХ-Хаджидимитров ЕООД София, кв.Враждебна, ул. 3-та, 4 тел.: 02/ 943 45 34 www.obkov.com /e-mail: office@obkov.com

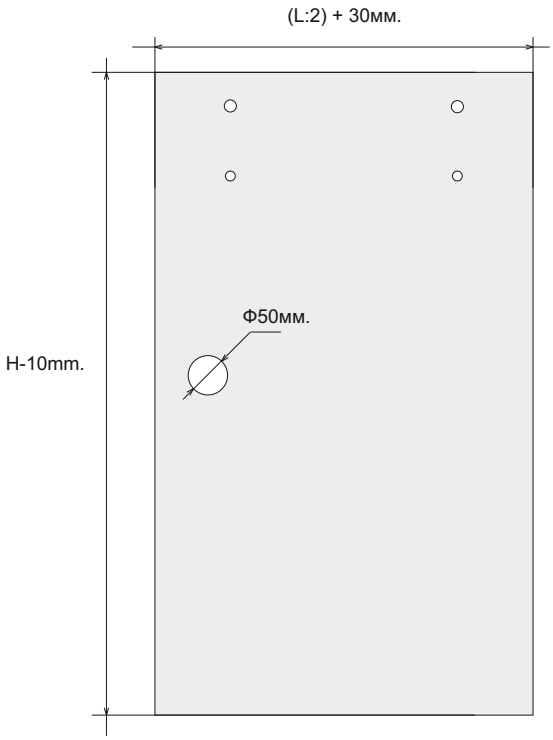

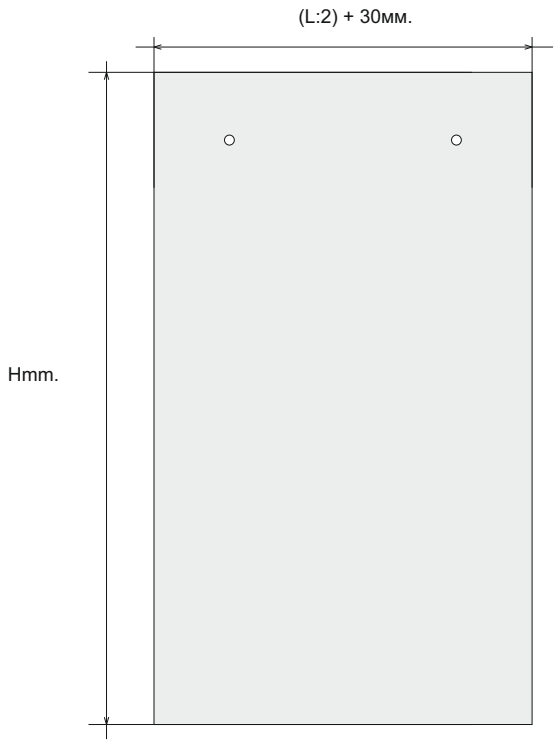

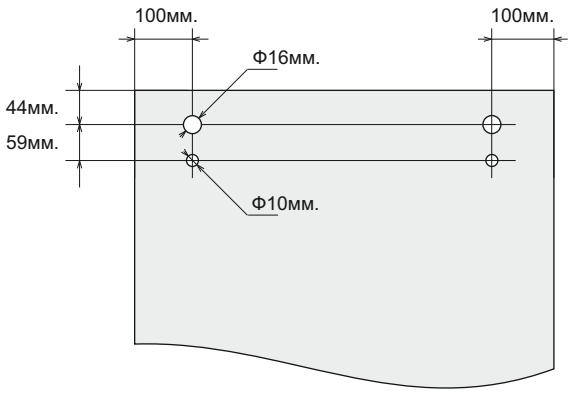

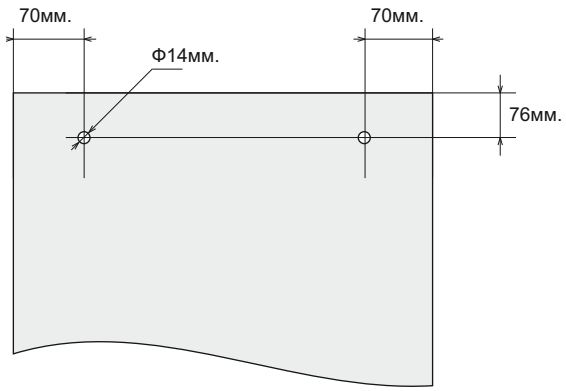

Разпробиване на фикс, за вариант 3:

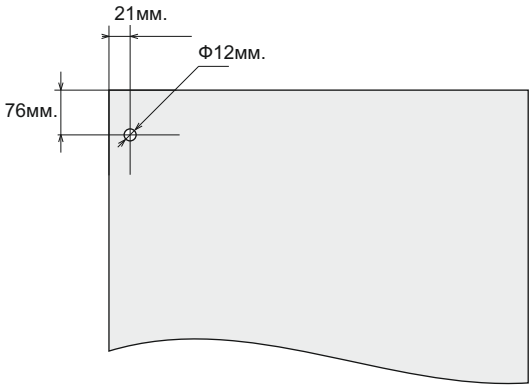

Черен обков за стъкло

КСХ-Хаджидимитров ЕООД София, кв.Враждебна, ул. 3-та, 4 тел.: 02/ 943 45 34 www.obkov.com /e-mail: office@obkov.com

Компоненти за плъзгане Leglass за 8 мм стъкло /опция плавно/

ВАРИАНТ 1

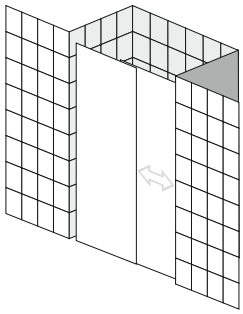

Заб.: Не е включена дръжка

02-LEG01-150 - С РЕЛСА 150 СМ

1. 02-6001/150N - 1 бр.
2. 02-6002/150N - 1 бр.
3. 02-6062/ECO - 1 бр.

Цена: 562,00 лв

02-LEG01-220 - С РЕЛСА 220 СМ

1. LG01.509.190.E6/35-2.2 - 1 бр.
2. LG02.509.191.E6/35-2.2 - 1 бр.
3. 02-6062/ECO - 1 бр.

Цена: 756,00 лв

ВАРИАНТ 2

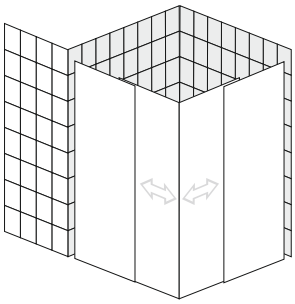

Заб.: Не е включена дръжка

02-LEG02-150 - С РЕЛСА 150 СМ

1. 02-6001/150N - 1 бр.
2. 02-6002/150N - 1 бр.
3. 02-6062/ECO - 2 бр.
4. 02-6006N - 1 бр.

Цена: 975,00 лв

02-LEG02-220 - С РЕЛСА 220 СМ

1. LG01.509.190.E6/35-2.2 - 1 бр.
2. LG02.509.191.E6/35-2.2 - 1 бр.
3. 02-6062/ECO - 2 бр.
4. 02-6006N - 1 бр.

Цена: 1 169,00 лв

ВАРИАНТ 3

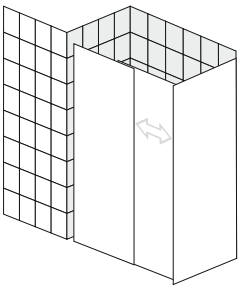

Заб.: Не е включена дръжка

02-LEG03-150 - С РЕЛСА 150 СМ

1. 02-6001/150N - 1 бр.
2. 02-6002/150N - 1 бр.
3. 02-6062/ECO - 1 бр.
4. 02-6005N - 1бр.

Цена: 600,00 лв

02-LEG03-220 - С РЕЛСА 220 СМ

1. LG01.509.190.E6/35-2.2 - 1 бр.
2. LG02.509.191.E6/35-2.2 - 1 бр.
3. 02-6062/ECO - 1 бр.
4. 02-6005N - 1бр.

Цена: 794,00 лв

ВАРИАНТ 4

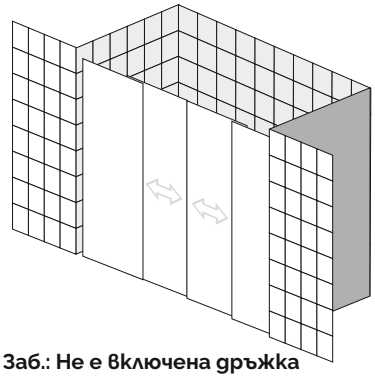

Заб.: Не е включена дръжка

02-LEG04-220 - С РЕЛСА 220 СМ

1. LG01.509.190.E6/35-2.2 - 1 бр.
2. LG02.509.191.E6/35-2.2 - 1 бр.
3. 02-6062/ECO - 2 бр.

Цена: 1 054,00 лв

Забележка: За плавно отваряне и затваряне се добавят по 340,00 лв към обкова за 1 врата.

https://youtu.be/ErY8gRkjIpQ

Всички цени са с ДДС

KSH Hadzhidimitrov
КСХ-Хаджидимитров ЕООД София, кв.Враждебна, ул. 3-та, 4 тел.: 02/ 943 45 34 www.obkov.com /e-mail: office@obkov.com

Елементите , които са включени в цената на описаните варианти

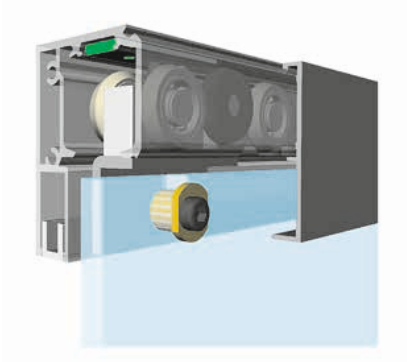

арт. 02-6062/ECO

Комплект колички за **1 врата**, 2 стопера, 2 планки за монтаж на стена,
подов водач за стъкло 8 мм със захващане към профила на фиксираното стъкло.

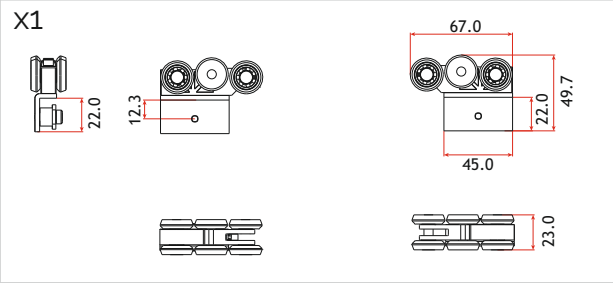

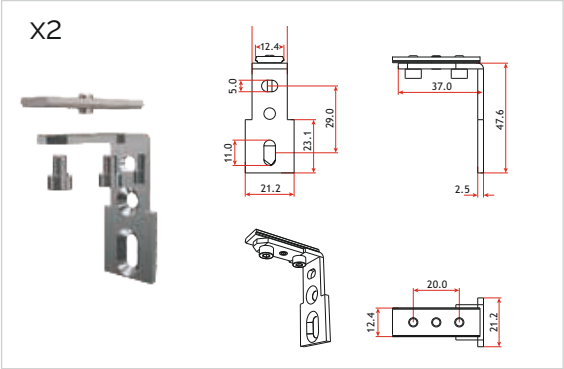

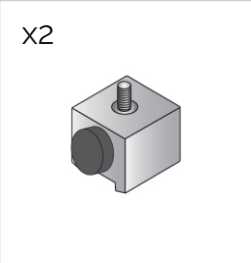

Комплектът изисква използването на профил за фиксиране на неподвижното стъкло към пода.

арт. 02-6001/150N - 150 см

арт. LG01.509.190.E6/35-2.2 - 220 см

Релса с фикс, черен мат.

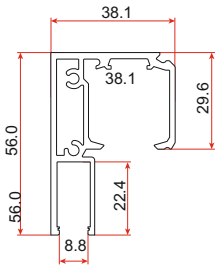

арт. 02-6002/150N - 150 см

арт. LG02.509.191.E6/35-2.2 - 220 см

Покриващ капак за релса, черен мат.

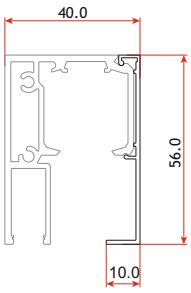

КСХ-Хаджидимитров ЕООД София, кв.Враждебна, ул. 3-та, 4 тел.: 02/ 943 45 34 www.obkov.com /e-mail: office@obkov.com

Елементи, които са включени в цената на описаните варианти

арт. 02-6005N

Тапа релса за стъкло (при вариант 3)

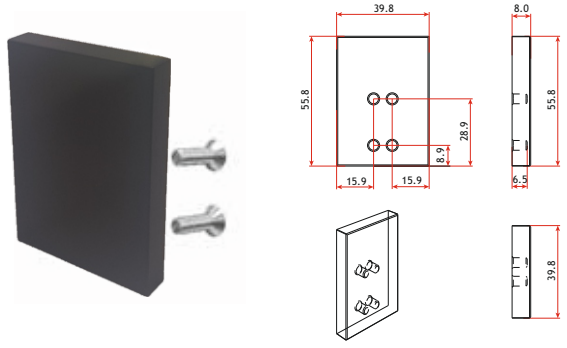

арт. 02-6006N

Конектор релса-релса на 90 градуса
(при вариант 2)

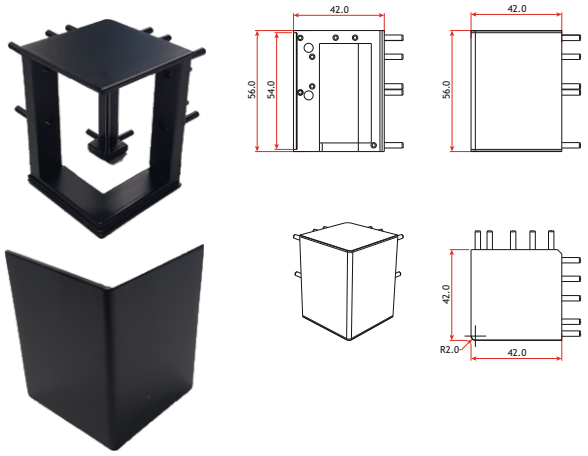

Позиция на стоперите и планките за стена при варианти 1 и 3

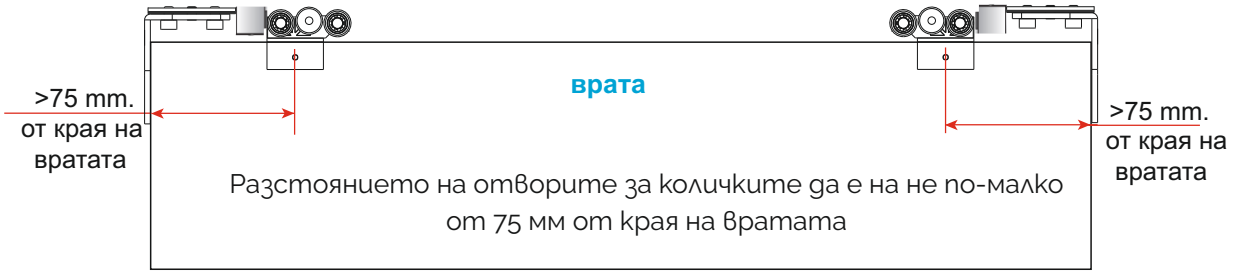

Фиксиране на планката за стена

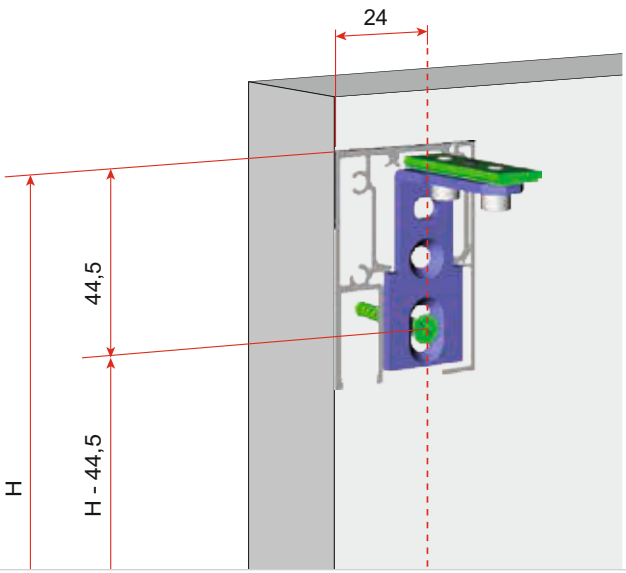

Поставяне на подовият водач в профила

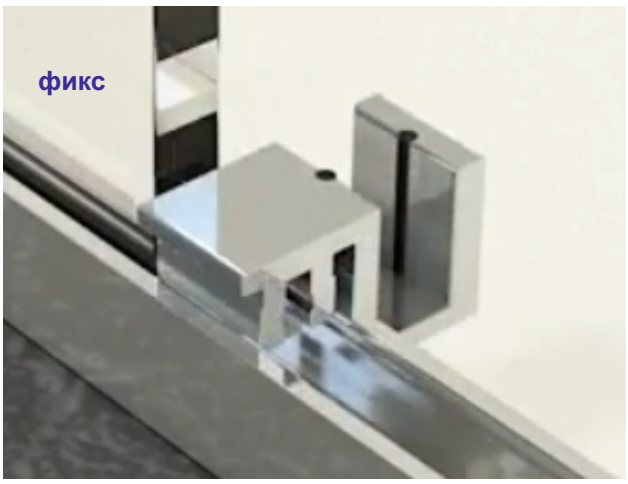

KSH Hadzhidimitrov
КСХ-Хаджидимитров ЕООД София, кв.Враждебна, ул. 3-та, 4 тел.: 02/ 943 45 34 www.obkov.com /e-mail: office@obkov.com

Елементи, които се поръчват допълнително при необходимост

арт. 02-6031/150N - 54,80 лв/1,50 м
арт. 02-6031/220N - 93,50 лв/2,20 м

Подов профил за фиксираното стъкло напълно подходящ за подовия водач в комплекта, както и с арт. 02-6003 като праг за под вратата. Черен мат.

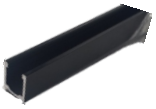

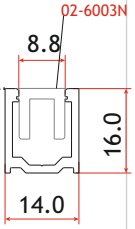

арт. 02-6003/150N - 46,50 лв/1,50 м
арт. 02-6003/220N - 82,00 лв/2,20 м

Допълнителен покриващ профил за отвора отдолу. Осигурява луксозна завършеност на релсата. Черен мат.

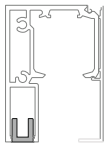

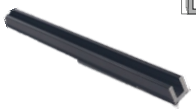

003-HLD-BS4001A-B- 15,50 лв/1м

Алуминиев праг, черен мат. 15x8 мм дължина 1 метър

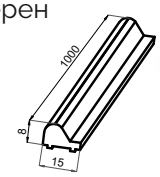

арт. 4444-APK.3M.200B - 33,00 лв/бр

Дръжка с лепене 3М, 200x18 мм, алуминий, черен мат

обикновено се използват 2 броя дръжки

арт. 7777-1904/6FU-2.2 - 19,50 лв/2,2 м
арт. 7777-1904/6FU-2.5 - 22,00 лв/2,5 м

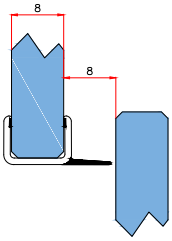

Уплътнение за плъзгане за 8 мм стъкло - между фикса и вратата, черно

арт. 7777-1412FU-2.2 - 49,00 лв/2,2 м
арт. 7777-1412FU-2.5 - 52,00 лв/2,5 м
арт. 7777-1412FU-3.0 - 62,40 лв/3,0 м

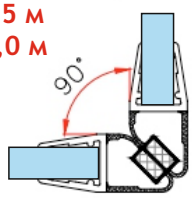

Комплект магнити за стъкло, черни

арт. 7777-1401FU-2.2 - 19,50 лв/2,2 м
арт. 7777-1401FU-2.5 - 22,00 лв/2,5 м
арт. 7777-1401FU-3.0 - 25,90 лв/3,0 м

Уплътнител балон, черен

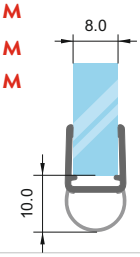

Всички цени са с ДДС

Черен обков за стъкло

КСХ-Хаджидимитров ЕООД София, кв.Враждебна, ул. 3-та, 4 тел.: 02/ 943 45 34 www.obkov.com /e-mail: office@obkov.com

Комплект елементи за 1 врата с Плавно отваряне и затваряне, напълно съвместим със система Leglass

арт. 02-6062

Комплект колички за **1 врата с амортисьор**, 2 стопер/активатори, 2 планки за монтаж на стена, подов водач за стъкло 8 мм със захващане към профила на фиксираното стъкло, П-образна пластина за закриване на фугата (просвет) между стената и релсата.

X1

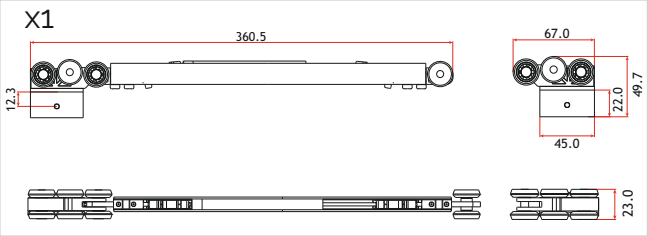

X1

X1

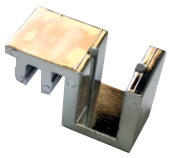

X2

X2

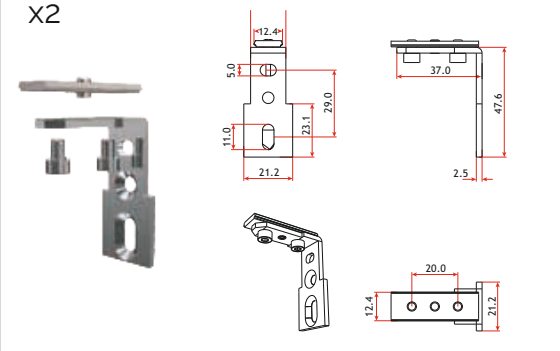

Комплектът изисква използването на профил за фиксиране на неподвижното стъкло към пода.

Позиция на стопер/активаторите на амортисьора за плавно отваряне и затваряне

минимална широчина на вратата 430 мм

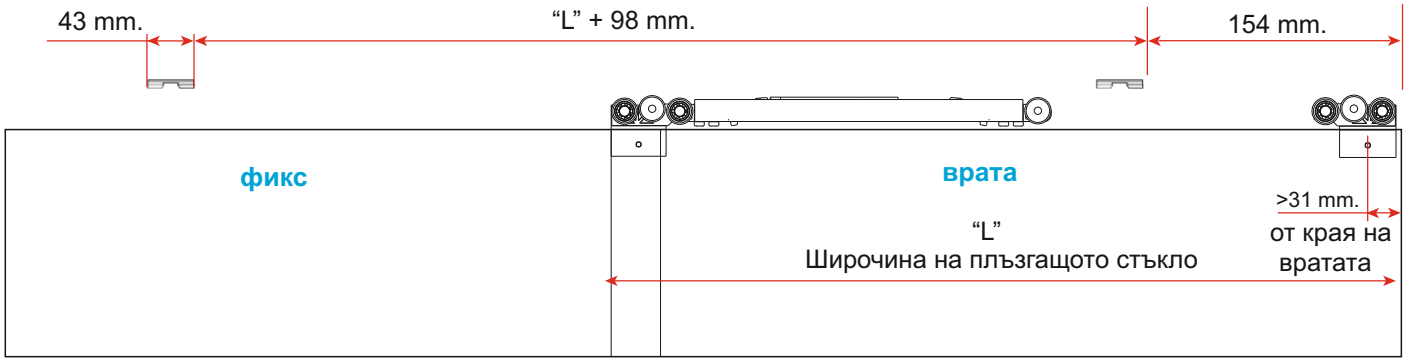

KSH Hadzhidimitrov
КСХ-Хаджидимитров ЕООД София, кв.Враждебна, ул. 3-та, 4 тел.: 02/ 943 45 34 www.obkov.com /e-mail: office@obkov.com

ТЕХНИЧЕСКА ЧАСТ

Изрези на стъклата при **Вариант 1** - стена-стена

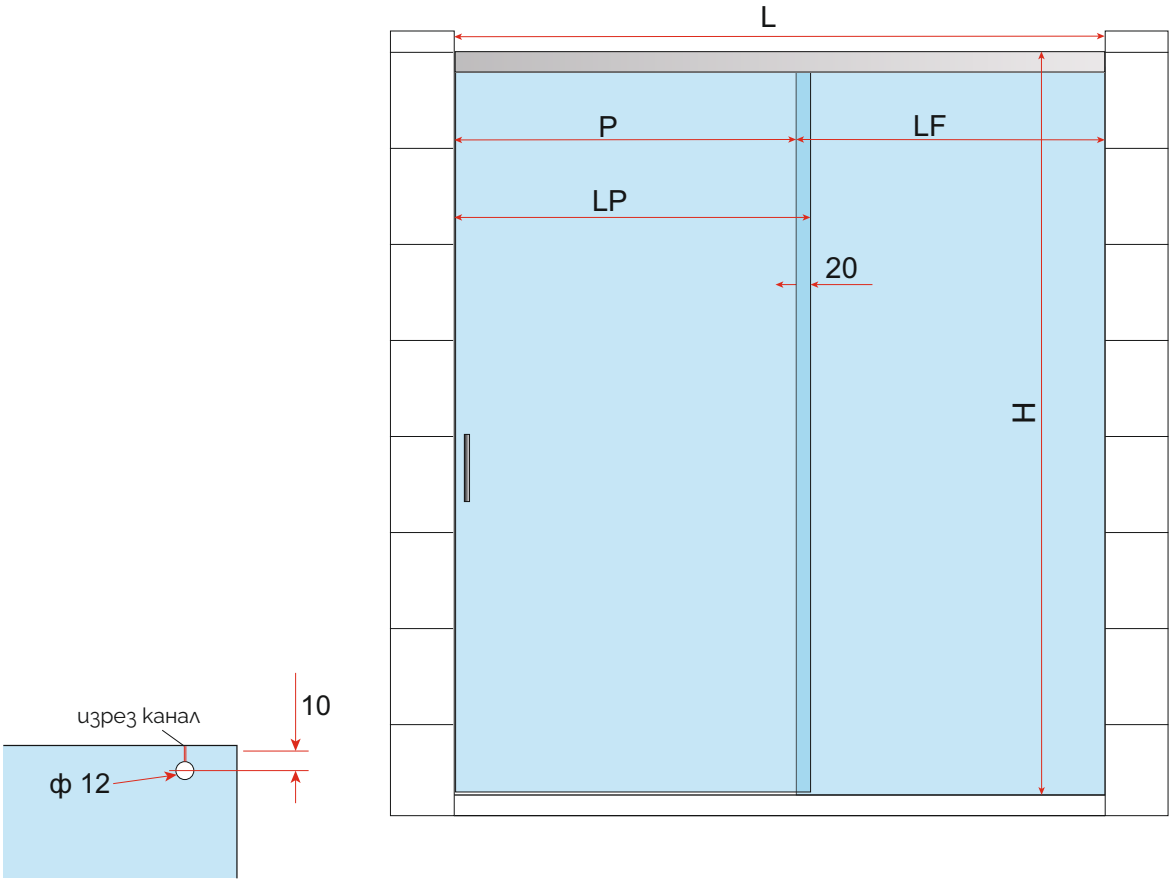

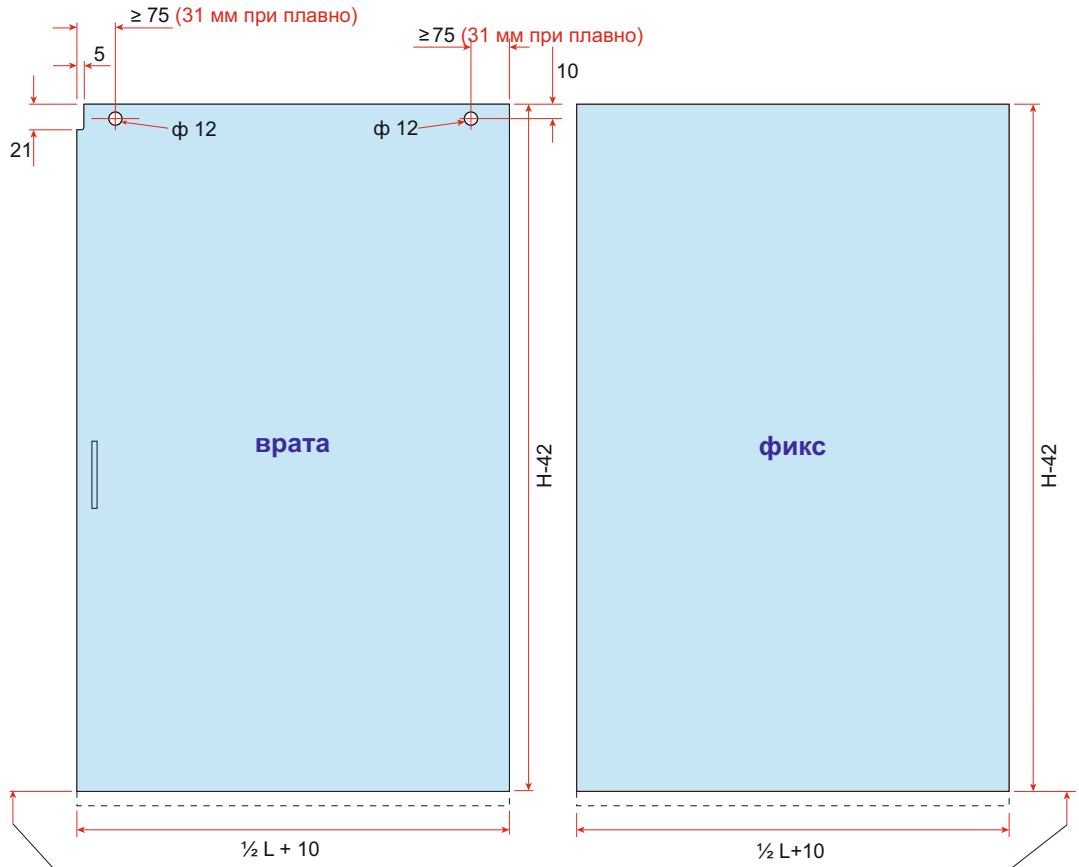

Предвидени 7.5 мм за подов вадач при вратите и 7,5 мм за профил и подложка при фиксовете

Черен обков за стъкло

КСХ-Хаджидимитров ЕООД София, кв.Враждебна, ул. 3-та, 4 тел.: 02/ 943 45 34 www.obkov.com /e-mail: office@obkov.com

Изрези на стъклата при **Вариант 3** - стена-стъкло

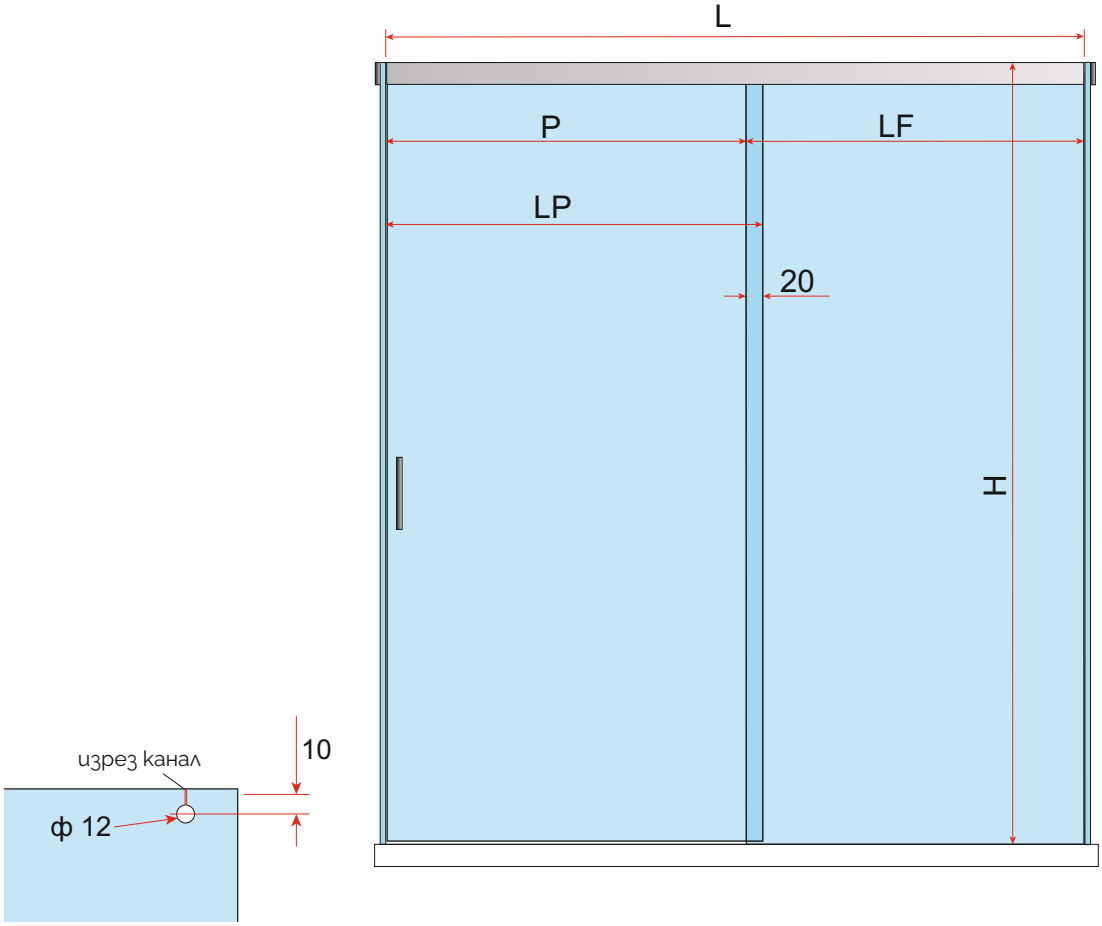

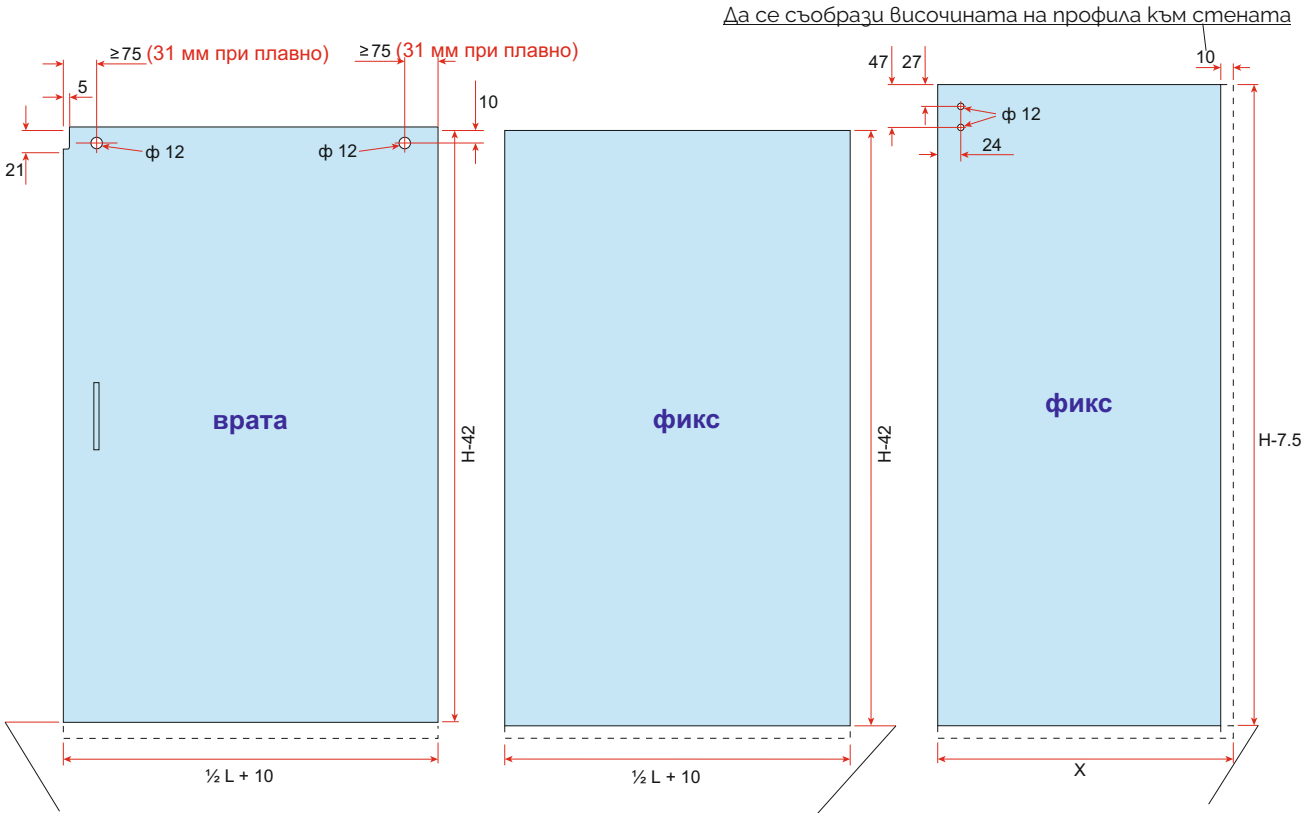

Предвидени 7.5 мм за подов вадач при вратите и 7,5 мм за профил и подложка при фиксовете

Черен обков за стъкло

КСХ-Хаджидимитров ЕООД София, кв.Враждебна, ул. 3-та, 4 тел.: 02/ 943 45 34 www.obkov.com /e-mail: office@obkov.com

Изрези на стъклата при **Вариант 2** - стена-стена 90 градуса

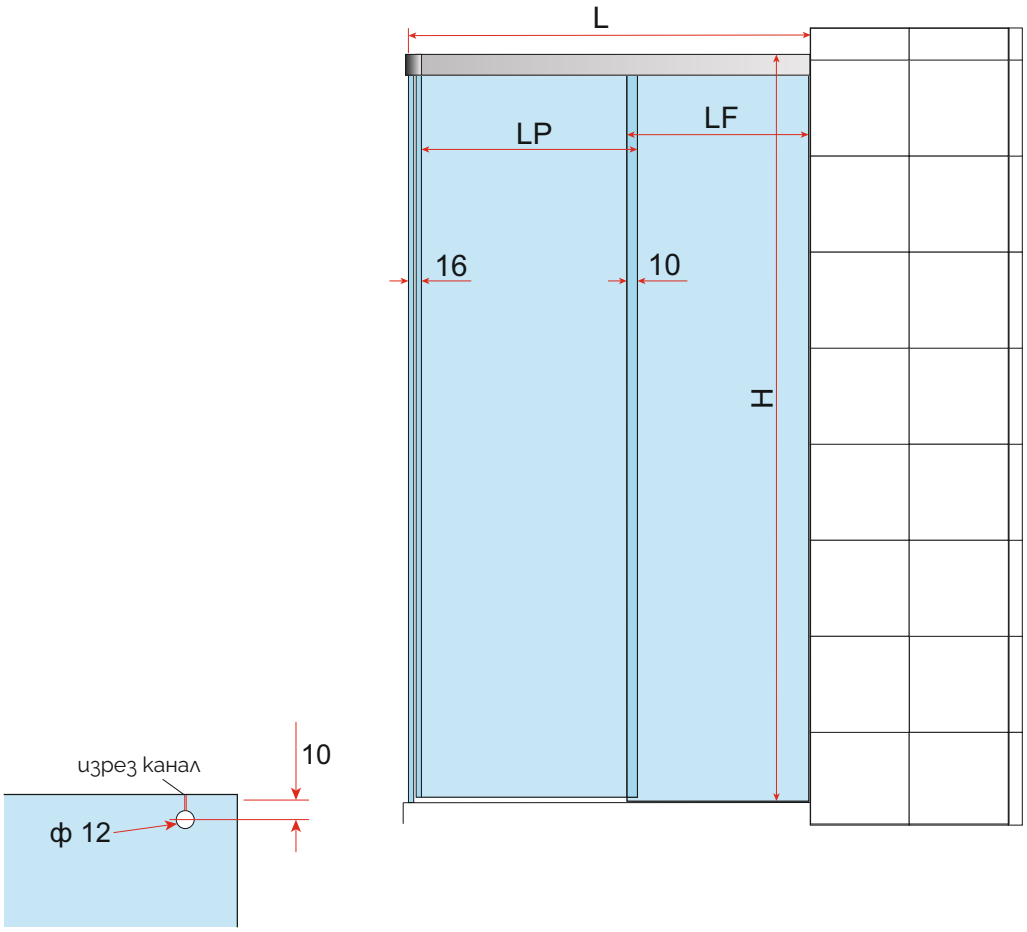

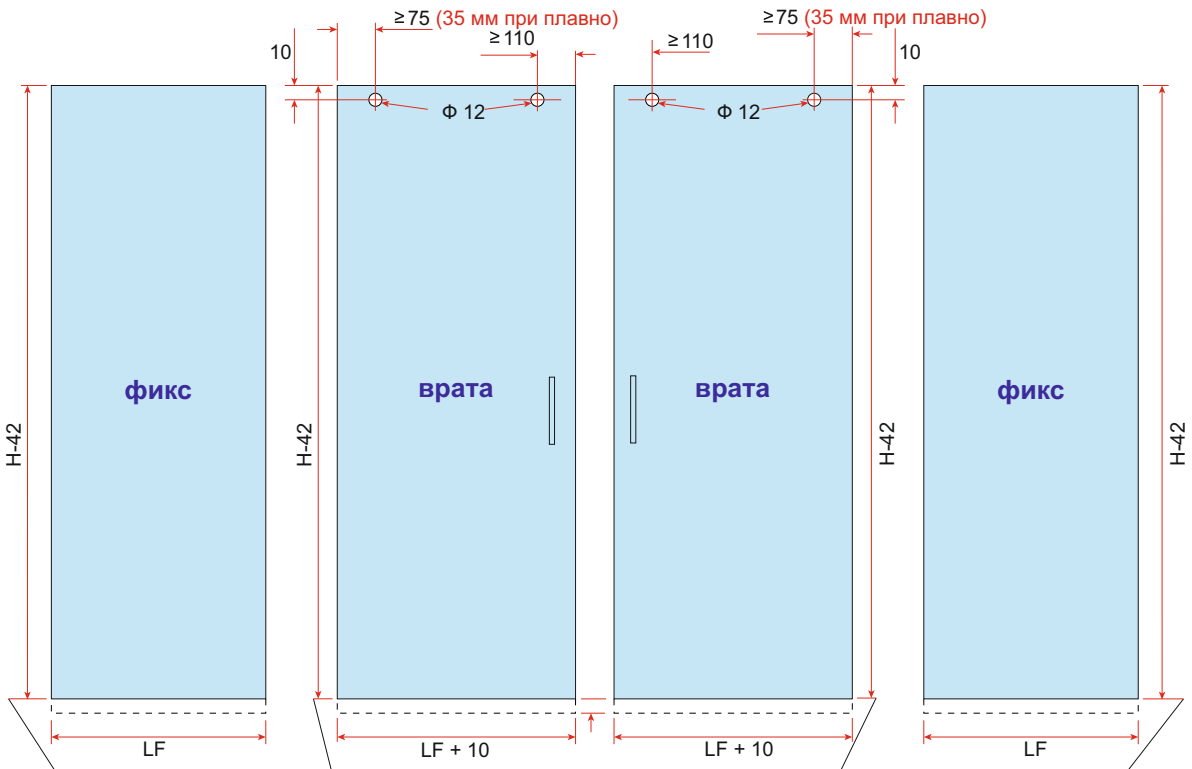

Предвидени 7.5 мм за подов вадач при вратите и 7.5 мм за профил и подложка при фиксовете